ООО "НПП Бевард"

ПАСПОРТ

Кронштейн B031WSP



1. Технические характеристики.

Материал кронштейна	Металл
Цвет	Белый

2. Комплект поставки.

Кронштейн	1 шт.
Уплотнитель	2 шт.

3. Назначение.

Удлиненный кронштейн для настенного крепления купольных поворотных IP-камер

Скачано с техключи.рф

4. Габаритный чертеж

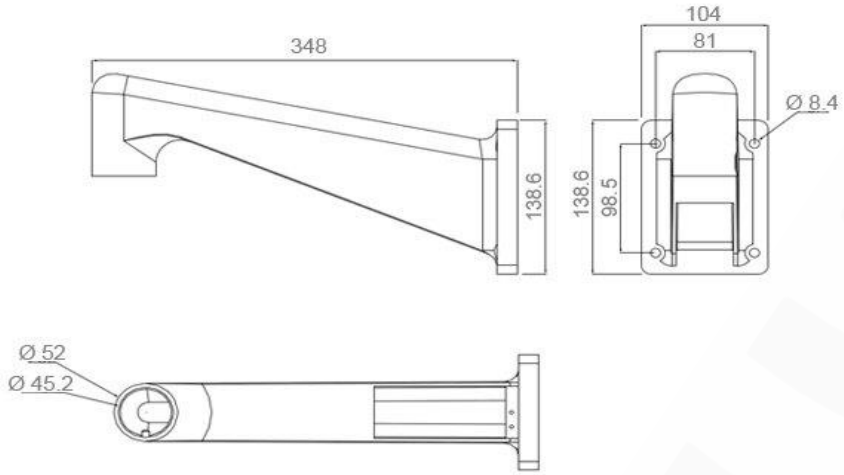

Единица измерения: мм

5. Утилизация

Изделие утилизировать согласно правилам установленными органами самоуправления региона утилизации.

6. Гарантийные обязательства

Гарантийные обязательства представлены на сайте по ссылке: http://www.beward.ru/contact/service/

7. Свидетельство о приемке.

Продукт признан годным к эксплуатации.

Дата продажи_____

штамп
продавца

Внимание! Исправление даты не допускается.

Я, покупатель, проверил изделие на отсутствие механических, термических, и прочих повреждений, а так же комплектацию (изделие укомплектовано в полном объёме согласно данному паспорту). Оборудование получено мной в работоспособном состоянии, претензий не имею.

Продавец _____ Покупатель_____

подпись подпись

При отсутствии подписи со стороны продавца гарантийные условия на данный товар не распространяются.

ИЗГОТОВИТЕЛЬ:
ООО "НПП Бевард"
Россия.

Скачано с техключи.рф